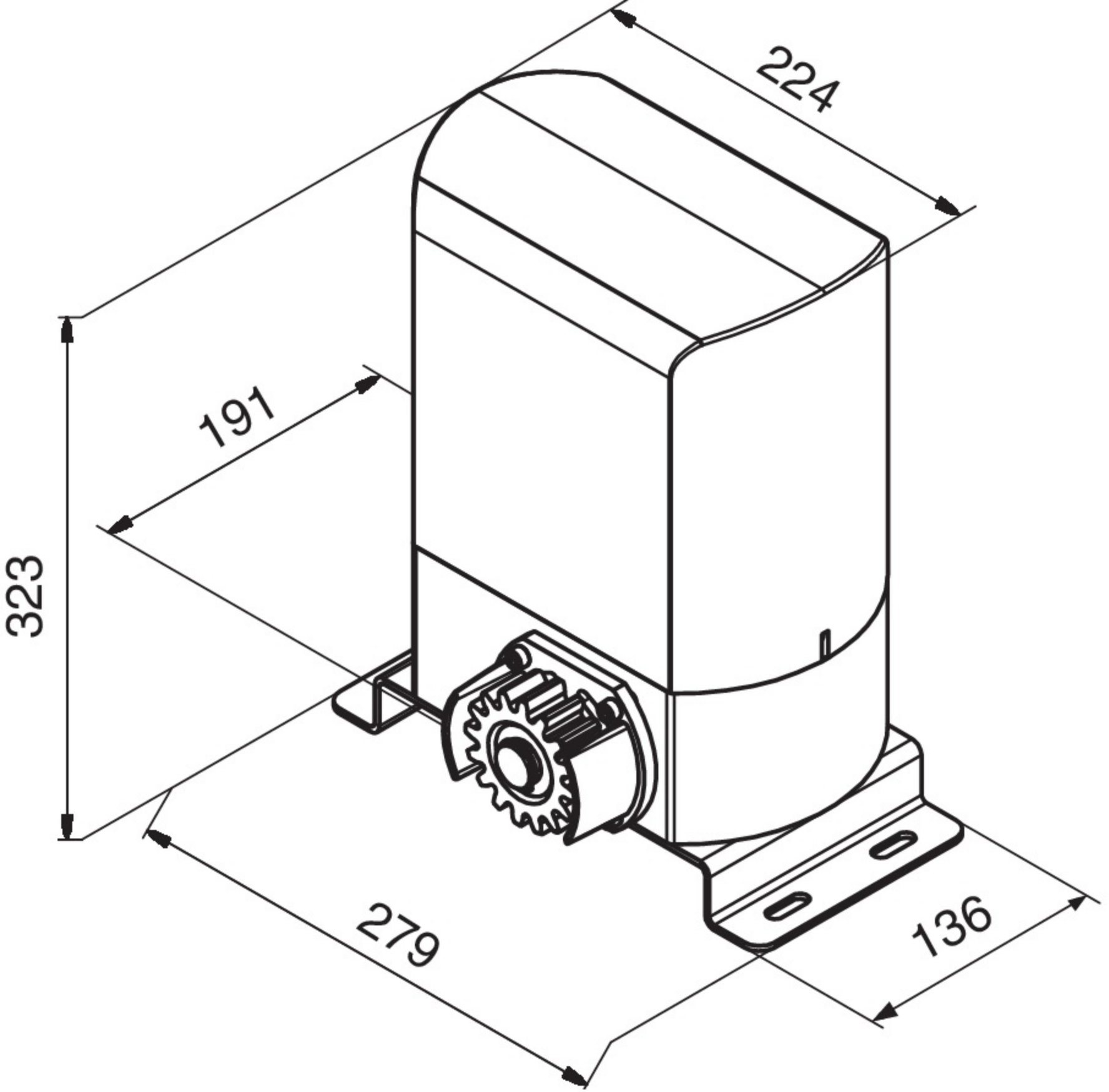
224
191
323
279
136